COCÇÃO SÉRIE 900 HIGH POWER

CHAR BROILER 900HP GÁS MACOM

CB92C-DA
REV. 05_23_C

Largura x Profundidade x Altura
900 x 972 x 331 mm

Qtd. : _____

Item : _____

Pedido : _____

Cliente : _____

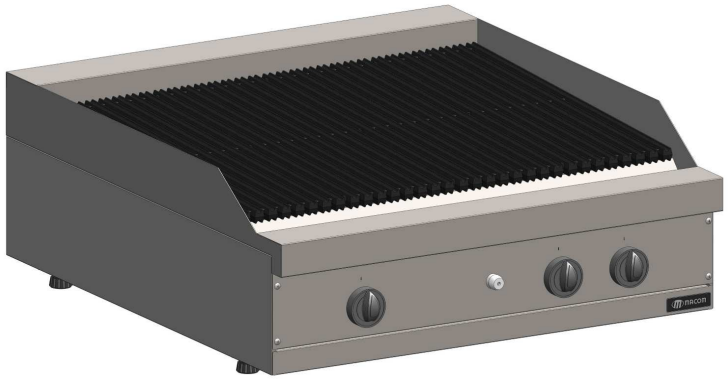

► CB92C-DA

DESCRIÇÃO:

CB92C-DA

Char broiler a gás 900HP.
Série 900 HIGH POWER MACOM.

CARACTERÍSTICAS :

- ► Construção em aço inox;
- ► Grelhas em ferro fundido;
- ► Transmissão de calor por radiadores;
- ► Queimadores tubulares em aço esmaltado;
- ► Gaveta coletora de resíduos e aço inox;
- ► Painel frontal em aço inox com manípulos em baquelite e com indicação de fogo alto e baixo;

ESPECIFICAÇÕES TÉCNICAS :

Medidas :	900 x 972 x 331 mm	
Medidas com embalagem :	920 x 1030 x 450 mm	
Peso :	-	
Peso com embalagem :	-	
Capacidade em litros :	-	
Volume :	0,29 m³	
Consumo de gás :	GLP - 2,06 Kg/h	*G.N. - 2,48 m³/h
Potência térmica :	GLP - 93700 (BTU/h)	*G.N. - 23600 (Kcal/h)
Pressão do gás :	GLP - 285 mmca	*G.N. - 220 mmca
Alimentação elétrica :	-	

**G.N. : Gás Natural*

OPÇÕES :

► (+D) - DUPLO GÁS*

* Injetores GLP de fábrica com kit gás natural incluso

Tabela de conversão de pressão		
285 mmca	2,79 kPa	28,5 mbar
220 mmca	2,15 kPa	22,0 mbar

A AÇOS MACOM RESERVA O DIREITO DE ALTERAR AS CARACTERÍSTICAS TÉNICAS E ESTÉTICAS DE SEUS PRODUTOS SEM AVISO PRÉVIO.

AÇOS MACOM IND. E COM. LTDA Av. Júlia Gaiolli, 474, Água chata - 07251-500 Guarulhos, SP - Brasil
Tel.: +55 11 2085-7000 | www.acosmacom.com.br

COCÇÃO SÉRIE 900 HIGH POWER

CHAR BROILER 900HP GÁS MACOM

CB92C-DA
REV. 05_23_C

▶ CB92C-DA

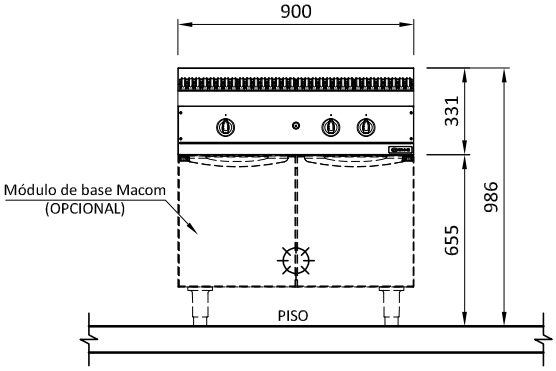

VISTA FRONTAL

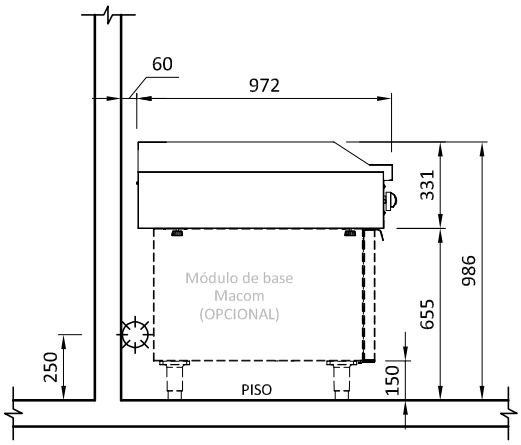

VISTA LATERAL

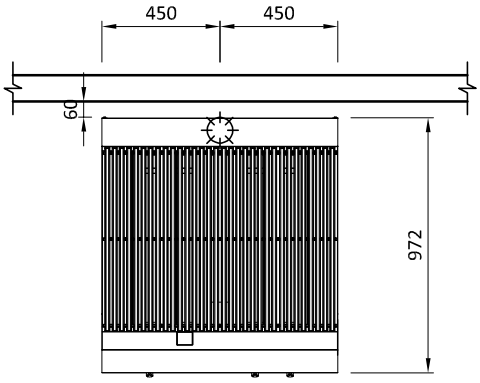

VISTA SUPERIOR

GÁS	
	Ponto de gás GLP Ø3/4" na parede a 250mm - com válvula reguladora remota máx. 5m Ponto de gás natural Ø1" na parede a 250mm Pressão do gás: GLP = 285mmCA / *G.N. = 220mmCA. *G.N. - GÁS NATURAL

OBSERVAÇÕES :

- Todas as instalações devem obedecer às normas da ABNT;
- Prever ligação entre equipamento e ponto de gás com mangote flexível;
- Prever registro de fecho rápido no local do ponto de gás;
- Prever coifa para captação de gordura e vapor;
- Posição de pontos sugeridas;
- Medidas em milímetros;
- Desenho sem escala;
- O ponto de gás deve ter rosca NPT fechado com CAPs;

GARANTIA:

Todos os produtos fabricados pela Aços Macom são testados e garantidos, através de sua fábrica e de seus representantes autorizados. O serviço de Assistência Técnica coberto por garantia, será prestado pela Aços Macom ou por um de seus representantes autorizados, de segunda a sexta feira das 08 às 17 horas. Para maiores informações consulte o suporte técnico Macom pelo telefone +55 11 2085-7000 ou pelo site: www.acosmacom.com.br

A AÇOS MACOM RESERVA O DIREITO DE ALTERAR AS CARACTERÍSTICAS TÉNICAS E ESTÉTICAS DE SEUS PRODUTOS SEM AVISO PRÉVIO.

AÇOS MACOM IND. E COM. LTDA Av. Júlia Gaiolli, 474, Água chata - 07251-500 Guarulhos, SP - Brasil
Tel.: +55 11 2085-7000 | www.acosmacom.com.br